ΑΝΟΞΕΙΔΩΤΕΣ ΧΕΙΡΟΛΑΒΕΣ ΚΡΥΣΤΑΛΛΟΥ

STAINLESS STEEL HANDRAILS

design your future with

GOLEMAS

since 1965

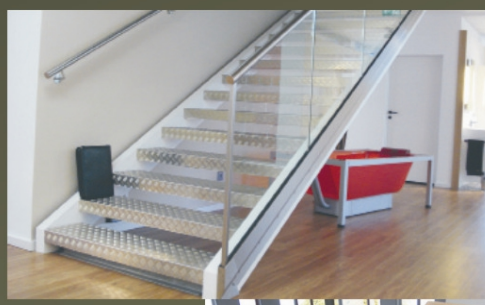

GLASS - INOX & ALUMINUM
ACCESSORIES & CONSTRUCTIONS

GOLEMAS

Η εταιρεία μας ιδρύθηκε το 1965 από τον ΝΙΚΟΛΑΟ ΓΚΟΛΕΜΑ με βασική ενασχόληση την εμπορία και τοποθέτηση γυάλινων εφαρμογών για την καλύτερη εξυπηρέτηση των αναγκών της εποχής.

Η μακρόχρονη εμπειρία μας πάνω στο γυαλί, μας οδήγησε το 2000 να ασχοληθούμε και να εξειδικευτούμε μόνο με την παραγωγή και εμπορία εξαρτημάτων γυαλιού, ώστε να ικανοποιούμε συνεχώς τις αυξανόμενες ανάγκες των κατασκευαστών, σύμφωνα πάντα με τις σύγχρονες προδιαγραφές αισθητικής και ασφάλειας. Παράλληλα, συνεργαζόμαστε με τις μεγαλύτερες ελληνικές εταιρίες, και αντίστοιχες ευρωπαϊκές και ασιατικές , διασφαλίζοντας και πιστοποιώντας την αρίστη ποιότητα κατασκευής.

Η «ΓΚΟΛΕΜΑΣ» γνωρίζει την αγορά, κατανοεί τις ανάγκες της. Ο συνδυασμός της μοναδικής γκάμας προϊόντων με την πλήρη εξυπηρέτηση, θα ικανοποιήσουν όλες τις προσδοκίες σας.

Οι τομείς που δραστηριοποιείται η «ΓΚΟΛΕΜΑΣ» είναι : εξαρτήματα γυαλιού, μεντεσέδες, μηχανισμοί, κλειδαριές, προφίλ στεγανοποίησης, συστήματα προβολής και προώθησης, χειρολαβές- πόμολα, στέγαστρα, αυτόματες πόρτες, φυσούνες, συρόμενες πόρτες , κάγκελα- σκάλες γυάλινες, ανοξείδωτες και αλουμινίου, καθρέπτες παρακολούθησης, ειδικές μεταλλικές κατασκευές.

Όλα αυτά χρησιμοποιούνται ταυτόχρονα με ένα τρόπο που εξασφαλίζει στους κατασκευαστές απεριόριστη λειτουργικότητα, και ελευθερία κατά τον σχεδιασμό και την εφαρμογή του .

Στόχος της εταιρίας ΓΚΟΛΕΜΑΣ, είναι :

-να προσφέρει ολοκληρωμένες λύσεις και να καλύψει οποιαδήποτε ανάγκη παρουσιαστεί σε όλη την διάρκεια μιας συνεργασίας.
-να έχει προσωπική επαφή με τον κατασκευαστή
-να υποστηρίζει κάθε του ανάγκη με σεβασμό και υπευθυνότητα
-συνεχή έρευνα και βελτίωση των προϊόντων
-και όλα αυτά πάντα σε συνδυασμό με την πιο λογική τιμή.

Σχεδιάστε το μέλλον σας με την «ΓΚΟΛΕΜΑΣ»

Our company was founded in 1965 by NIKOS GOLEMAS fundamental preoccupation with the marketing and placement of glass applications for better serve the needs of the time.

The long experience of the glass, led us in 2000 to deal solely and refine the production and marketing of accessories for glass, to meet the constantly growing needs of manufacturers, always according to the modern aesthetic standards and safety. In addition, we work with the largest Greek companies and relevant European and Asian ensuring and certifying the quality of construction

The "GOLEMAS 'knowledge of the market, understands its needs. The combination of the unique range of products with full service will meet your expectations.

The areas involved the "GOLEMAS" are: glass accessories, hinges, mechanisms, locks, sealing profile, visibility and promotion systems, handles, knobs, shelters, automatic doors, flexible glass doors, sliding doors, railings and stairs by glass ,stainless steel , aluminum, mirrors monitoring, Special metal structures.

All are used simultaneously in a way that ensures manufacturers unlimited functionality and freedom in the design and implementation.

The company's goal GOLEMAS are:

-To offer solutions and respond to all occur throughout the course of cooperation.
-Have personal contact with the manufacturer
- To support every need with respect and responsibility
-Continuous research and product improvement
-And all this in harmony with the most reasonable price.

Design your Future with «GOLEMAS».

NUTROHR | *SLOTTED*
TUBE À GORGE | TUBO SCANALATO

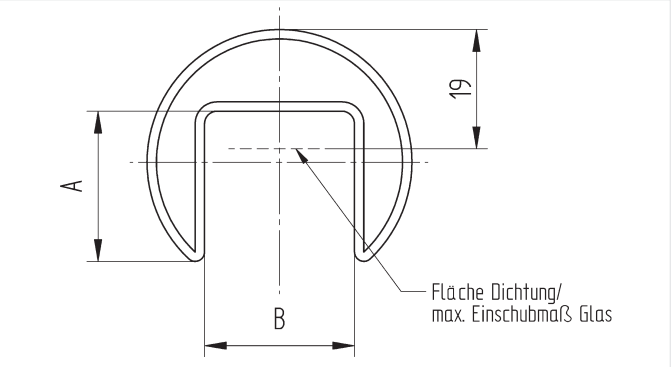

Herstellungslänge à 6000 mm, einzeln mit Schutzfolie beschichtet

production length at 6000 mm, individually coated with protection foil

longueur de fabrication 6000 mm, revêtu individuellement d'un film protecteur

lunghezza di produzione da 6000 mm, rivestito singolarmente con pellicola protettiva

#			A	B		kg/m
V2A; AISI 304	**geschliffen / *satin finish / brossé / satinato***					
CN1000424	4011879147815	42,4 x 1,5 mm	24 mm	24 mm	25	1,830
CN1000483	4011879147822	48,3 x 1,5 mm	30 mm	27 mm	25	2,170
V2A; AISI 304	**hochglanzpoliert / *mirror polished / poli miroir / lucidato a specchio***					
CN2500424	4011879167677	42,4 x 1,5 mm	24 mm	24 mm	25	1,830
CN2500483	4011879167684	48,3 x 1,5 mm	30 mm	27 mm	25	2,170
V4A; AISI 316	**geschliffen / *satin finish / brossé / satinato***					
CN1100424	4011879147839	42,4 x 1,5 mm	24 mm	24 mm	25	1,830
CN1100483	4011879147846	48,3 x 1,5 mm	30 mm	27 mm	25	2,170
V4A; AISI 316	**hochglanzpoliert / *mirror polished / poli miroir / lucidato a specchio***					
CN2550424	4011879171933	42,4 x 1,5 mm	24 mm	24 mm	25	1,830
CN2550483	4011879171940	48,3 x 1,5 mm	30 mm	27 mm	25	2,170

DICHTUNG | *RUBBER INSERT*
JOINT | GUARNIZIONE

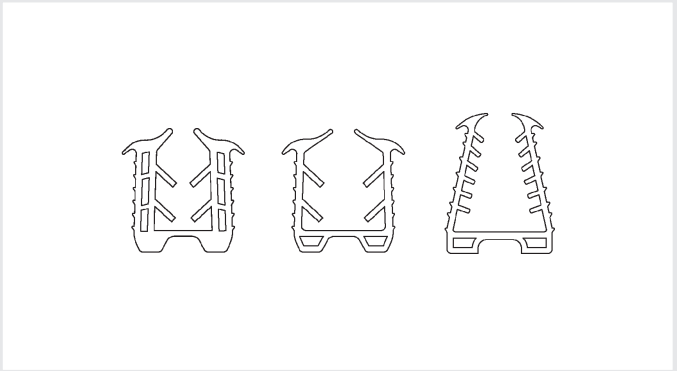

#						kg / m
CN1999100	4011879147853	EPDM	8,00 – 10,76 mm	24 x 24 mm	30 m	0,470
CN1999200	4011879147860	EPDM	12,00 – 16,76 mm	24 x 24 mm	30 m	0,360
CN1999300	4011879153083	EPDM	> 16,76 – 18,00 mm	24 x 24 mm	30 m	0,315
CN1999350	4011879153083	EPDM	> 18,00 – 21,52 mm	24 x 24 mm	30 m	0,320
CN1999400	4011879148522	EPDM	12,00 – 13,00 mm	30 x 27 mm	30 m	0,510
CN1999500	4011879148539	EPDM	14,00 – 18,00 mm	30 x 27 mm	30 m	0,500
CN1999650	4011879153670	EPDM	> 18,00 – 21,52 mm	30 x 27 mm	30 m	0,385

ECKBOGEN | *ELBOW*
RACCORD COUDÉ | RACCORDO ANGOLARE

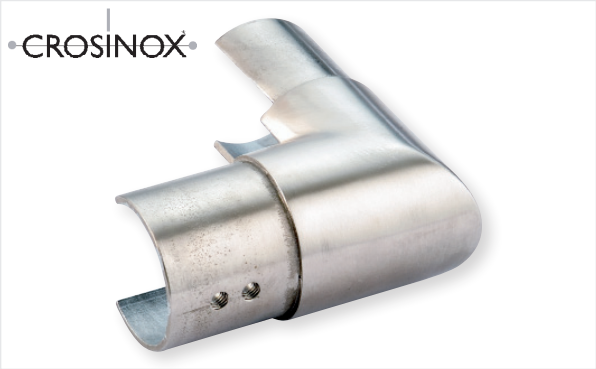

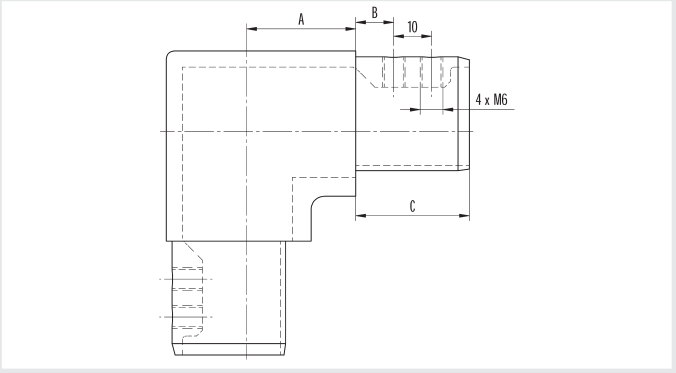

vertikal | *90° vertical | vertical | verticale*

#			A	B	C	kg/st.
V4A; AISI 316	geschliffen / *satin finish / brossé / satinato*					
CN1500100	4011879147907	42,4 x 1,5 mm	29 mm	10 mm	30 mm	0,362
CN1500110	4011879147914	48,3 x 1,5 mm	35 mm	15 mm	40 mm	0,440
V4A; AISI 316	hochglanzpoliert / *mirror polished / poli miroir / lucidato a specchio*					
CN2501424	4011891767691	42,4 x 1,5 mm	29 mm	10 mm	30 mm	0,362
CN2501483	4011879167707	48,3 x 1,5 mm	35 mm	15 mm	40 mm	0,440

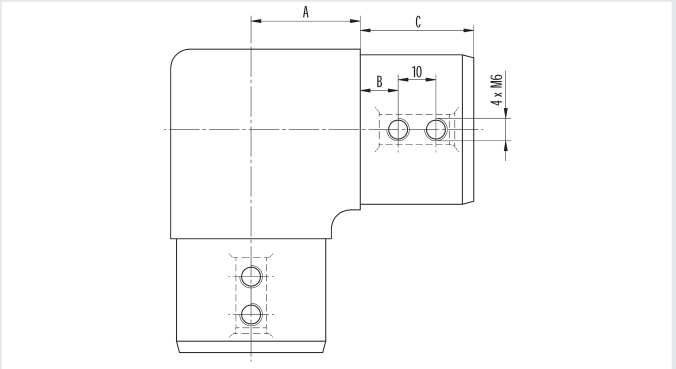

horizontal | *90° horizontal | horizontal | orizzontale 90°*

#			A	B	C	kg/st.
V4A; AISI 316	geschliffen / *satin finish / brossé / satinato*					
CN1400100	4011879147921	42,4 x 1,5 mm	29 mm	10 mm	30 mm	0,286
CN1400110	4011879147938	48,3 x 1,5 mm	35 mm	15 mm	40 mm	0,400
V4A; AISI 316	hochglanzpoliert / *mirror polished / poli miroir / lucidato a specchio*					
CN2502424	4011879167721	42,4 x 1,5 mm	29 mm	10 mm	30 mm	0,286
CN2502483	4011879167745	48,3 x 1,5 mm	35 mm	15 mm	40 mm	0,400

ADAPTER | *ADAPTOR*
ADAPTATEUR | ADATTATORE

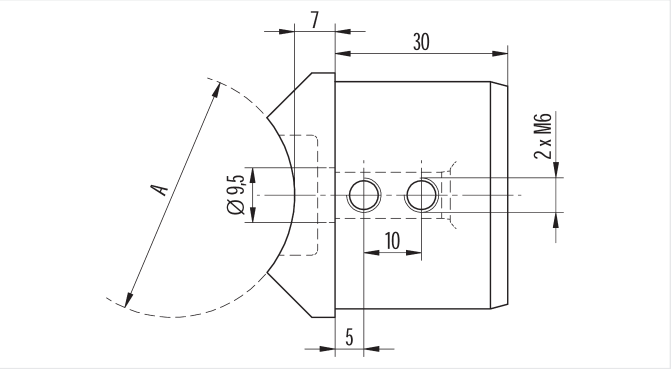

V4A; AISI 316 geschliffen / *satin finish / brossé / satinato*

#			A	kg / st.
CN1300100	4011879147945	42,4 x 1,5 mm	42,4 mm	0,362
CN1300110	4011879147952	48,3 x 1,5 mm	48,3 mm	0,440

VERBINDER | *CONNECTOR*
RACCORD DROIT | CONNETTORE

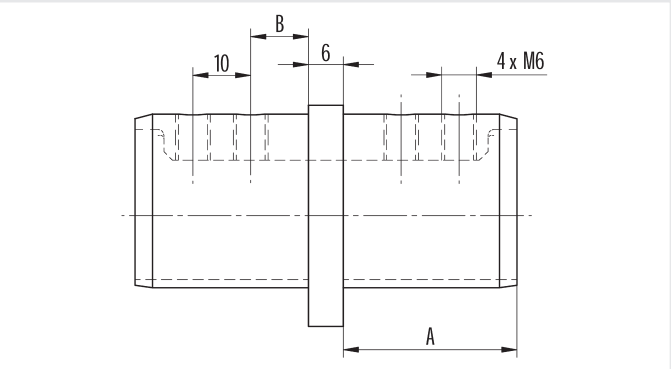

#			A	B	kg / st.
V4A; AISI 316	geschliffen / *satin finish / brossé / satinato*				
CN1200100	4011879147976	42,4 x 1,5 mm	30 mm	10 mm	0,128
CN1200110	4011879147938	48,3 x 1,5 mm	40 mm	15 mm	0,176
V4A; AISI 316	hochglanzpoliert / *mirror polished / poli miroir / lucidato a specchio*				
CN2504424	4011879167752	42,4 x 1,5 mm	30 mm	10 mm	0,128
CN2504483	4011879167745	48,3 x 1,5 mm	40 mm	15 mm	0,176

ENDKAPPE | *END CAP*
CAPUCHON | TERMINALI PIATTI

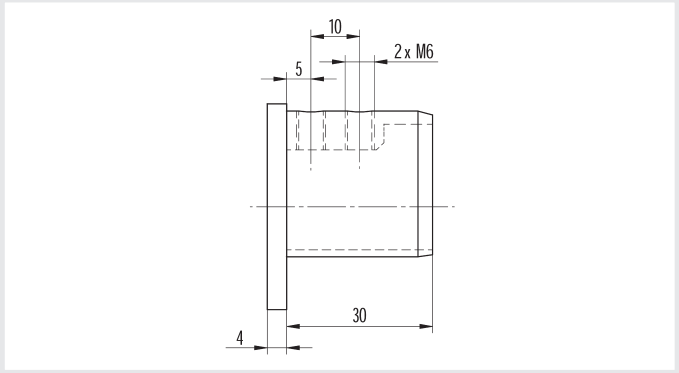

#			kg / st.
V4A; AISI 316	**geschliffen / *satin finish / brossé / satinato***		
CN1100100	4011879147884	42,4 x 1,5 mm	0,098
CN1100110	4011879147891	48,3 x 1,5 mm	0,116
V4A; AISI 316	**hochglanzpoliert / *mirror polished / poli miroir / lucidato a specchio***		
CN2503424	4011879167776	42,4 x 1,5 mm	0,098
CN2503483	4011879167783	48,3 x 1,5 mm	0,116

T-STÜCK | *T-CONNECTOR*
RACCORD EN T | CONNETTORE

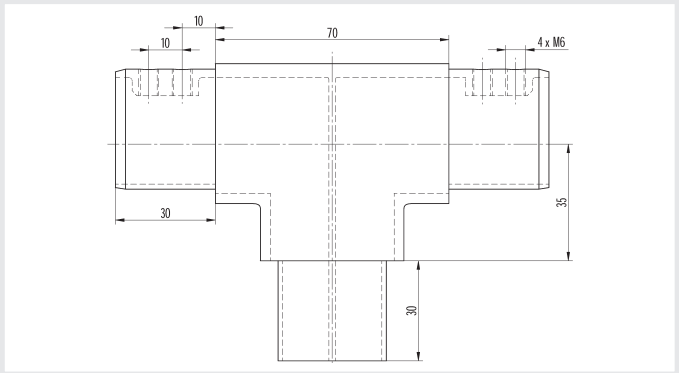

mit senkrechtem Abgang für Doppelnutrohr

à sortie verticale pour tube à double gorge

con uscita verticale per doppio tubo scanalato

V4A; AISI 316 **geschliffen / *satin finish / brossé / satinato***

#			kg / st.
CN1600100	4011879153090	48,3 x 1,5 mm	0,500

BODENHALTERUNG | *FLOOR MOUNTING*
PLATINE SIMPLE | SUPPORTO DI BASE

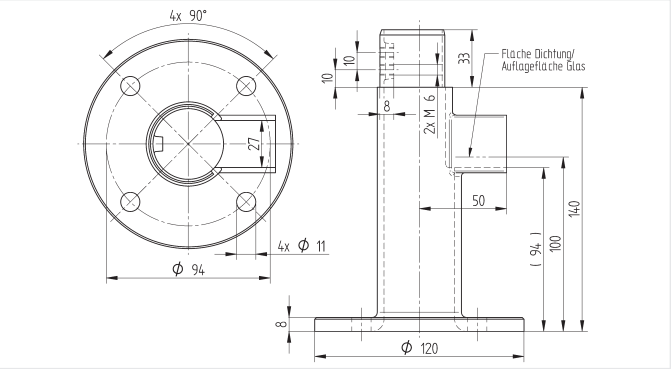

Endstück mit U-Ausleger, Glas frei schwebend

Floor mounting

Élément de base *avec support en U, verre suspendu*

Elemento terminale *con scalmo a U, vetro liberamente sospeso*

V4A; AISI 316 **geschliffen / *satin finish / brossé / satinato***

#			kg / st.
CN1700100	4011879154387	48,3 x 1,5 mm	1,20

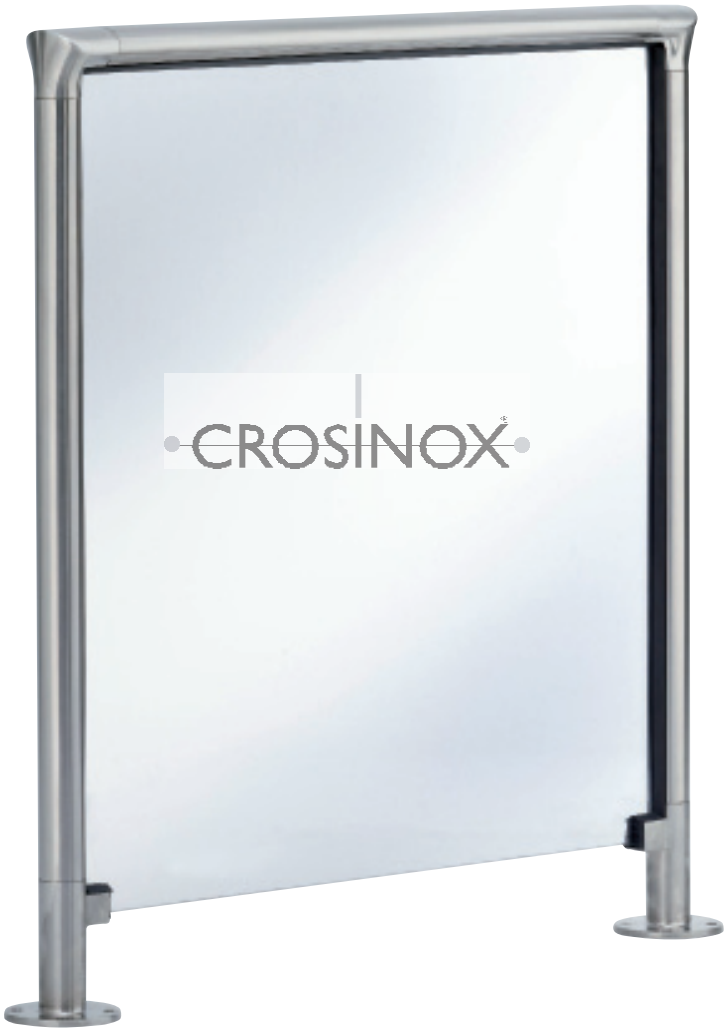

BODENHALTERUNG | *FLOOR MOUNTING*
PLATINE DOUBLE | SUPPORTO DI BASE

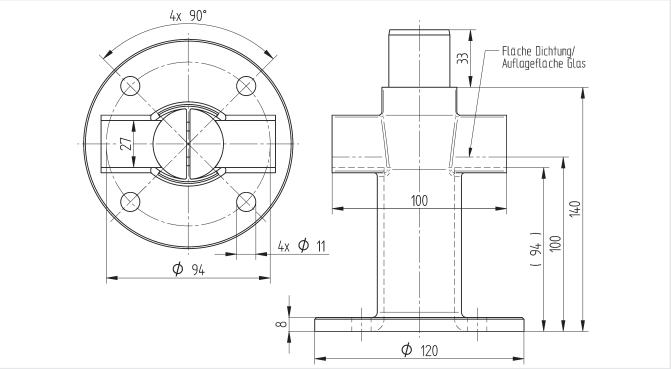

Mittelstück mit U-Ausleger, Glas frei schwebend

Floor mounting

Élément central *avec support en U, verre suspendu*

Elemento centrale *con scalmo a U, vetro liberamente sospeso*

V4A; AISI 316 **geschliffen / *satin finish / brossé / satinato***

#			kg / st.
CN1700110	4011879154400	48,3 x 1,5 mm	1,25

BODENHALTERUNG | *FLOOR MOUNTING*
PLATINE D'ANGLE | SUPPORTO DI BASE

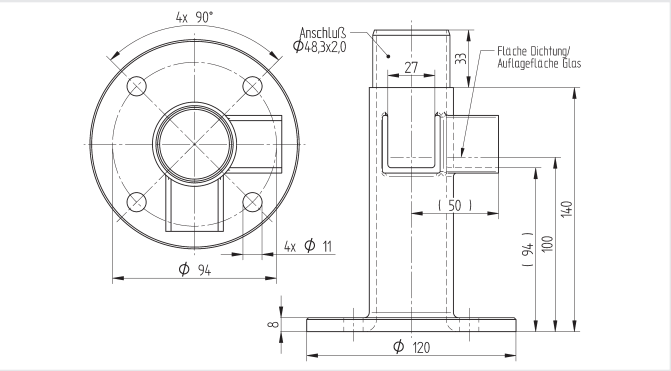

Eckstück mit U-Ausleger, Glas frei schwebend

Floor mounting

Elément d'angle *avec support en U, verre suspendu*

Elemento d'angolo *con scalmo a U, vetro liberamente sospeso*

V4A; AISI 316 **geschliffen / *satin finish / brossé / satinato***

#			kg / st.
CN1700120	4011879156848	48,3 x 1,5 mm	1,25

BODENHALTERUNG | *FLOOR MOUNTING*
PLATINE SIMPLE | SUPPORTO DI BASE

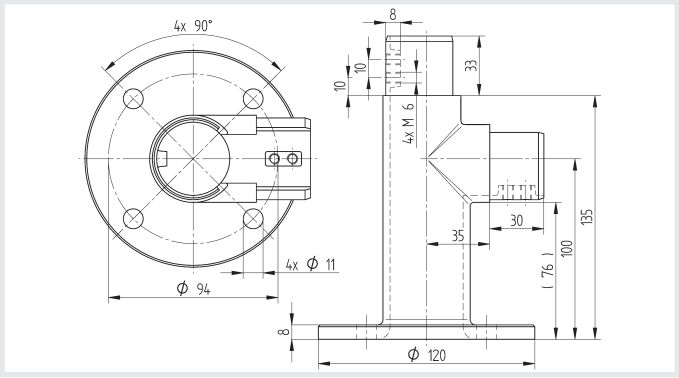

Endstück mit Anschluss Nutrohr, Glas eingefasst

Floor mounting

Platine simple *pour raccord tube à gorge, verre dans lisse basse*

Elemento terminale *con attacco per tubo scanalato*

V4A; AISI 316 **geschliffen / *satin finish / brossé / satinato***

#			kg / st.
CN1700500	4011879154394	48,3 x 1,5 mm	1,25

BODENHALTERUNG | *FLOOR MOUNTING*
PLATINE DOUBLE | SUPPORTO DI BASE

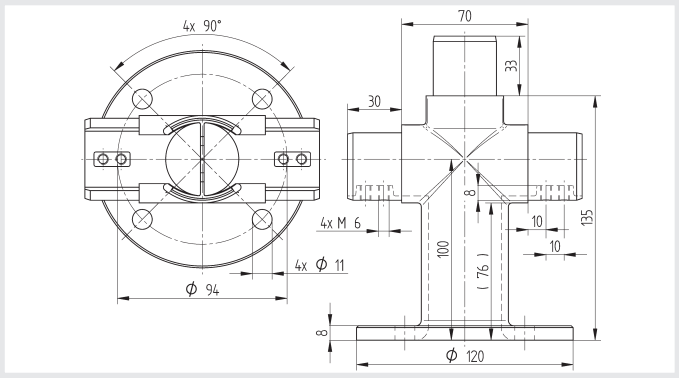

Mittelstück mit Anschluss Nutrohr, Glas eingefasst

Floor mounting

Platine double *pour raccord tube à gorge, verre dans lisse basse*

Elemento centrale *con attacco per tubo scanalato*

V4A; AISI 316 **geschliffen / *satin finish / brossé / satinato***

#			kg / st.
CN1700510	4011879154417	48,3 x 1,5 mm	1,25

BODENHALTERUNG | *FLOOR MOUNTING*
PLATINE ÉLÉMENT | SUPPORTO DI BASE

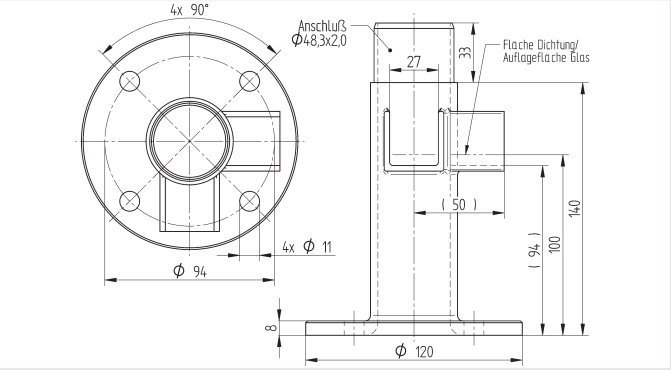

Eckstück mit Anschluss Nurrohr, Glas eingefasst

Floor mounting

Platine Elément *élément d´angle pour raccord tube à gorge, verre dans lisse basse*

Elemento d'angolo *con attacco per tubo scanalato*

V4A; AISI 316 **geschliffen / *satin finish / brossé / satinato***

#			kg / st.
CN1700520	4011879156855	48,3 x 1,5 mm	1,25

ROSETTE | *BASE COVER*
CACHE-PLATINE | COPRIFLANGIA IN DUE PEZZI

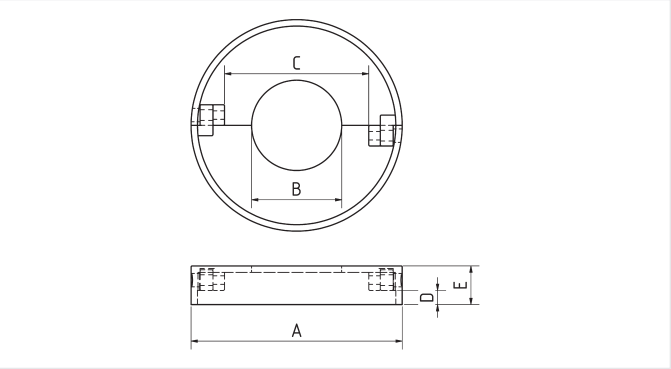

zweiteilig, für Bodenhalterungen

2-parts, for floor mounting

en deux parties vissables pour platines

in 2 parti, facilita l'installazione su montanti già assemblati

V4A; AISI 316 **geschliffen / *satin finish / brossé / satinato***

#		A	B	C	D	E	kg / st.
CN8000190	4011879154301	125	49	99	16	25	0,412

WANDANKER | *WALL ANCHOR*
FIXATION MURALE | ANCORAGGIO LATERALE

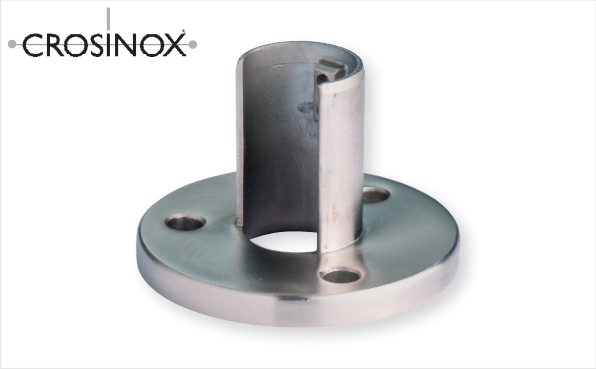

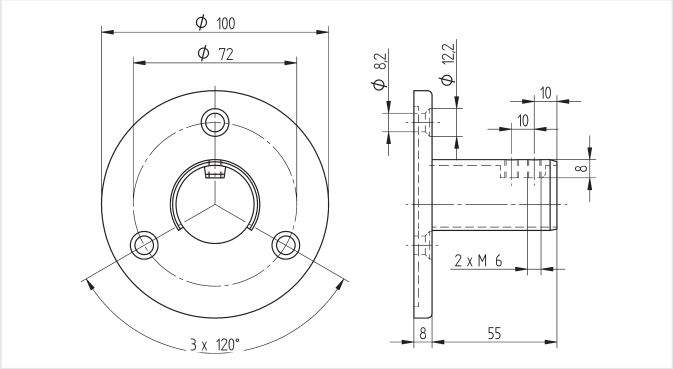

#			kg / st.
V4A; AISI 316	**geschliffen** / ***satin finish / brossé / satinato***		
CN1800100	4011879163631	42,4 x 1,5 mm	0,600
CN1800200	4011879163648	48,3 x 1,5 mm	0,600
V4A; AISI 316	**hochglanzpoliert** / ***mirror polished / poli miroir / lucidato a specchio***		
CN2505424	4011879167790	42,4 x 1,5 mm	0,600
CN2505483	4011879167806	48,3 x 1,5 mm	0,600

WANDANSCHLUSS | *WALL MOUNTING*
FIXATION MURALE | ANCORAGGIO A MURO

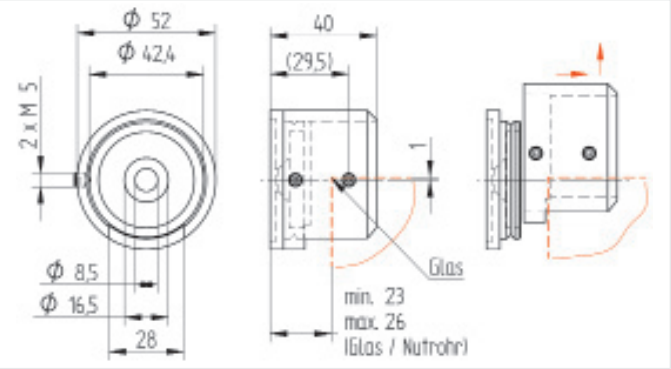

V4A; AISI 316 **geschliffen / *satin finish / brossé / satinato***

#				kg / st.
CN8760100	4011879176839	Ø 42,4 mm	links, left, gauche, sinistra	0,295
CN8760110	4011879176846	Ø 42,4 mm	rechts, right, droite, destra	0,295

ECKVERBINDER | *3 WAY CORNER CONNECTOR*
RACCORD D'ANGLE | CONNETTORE ANGOLARE

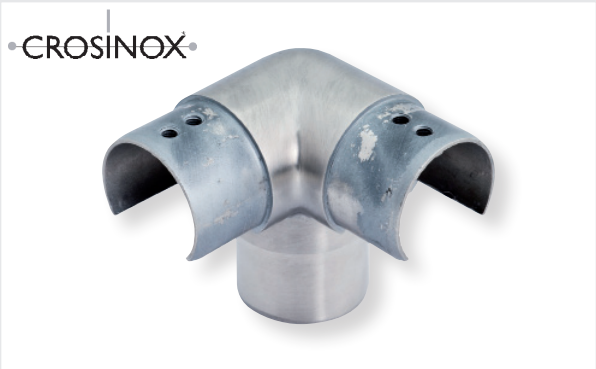

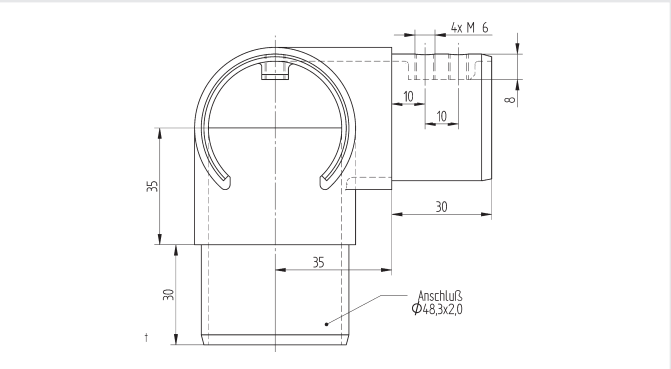

mit senkrechtem Abgang auf Rundrohr 48,3 x 2,0 mm

for slotted tube 48,3 x 1,5 mm and for tube 48,3 x 2,0 mm

à sortie verticale sur tube rond 48,3 x 2,0 mm

con uscita verticale su tubo circolare 48,3 x 2,0 mm

V4A; AISI 316 **geschliffen / *satin finish / brossé / satinato***

#			kg / st.
CN1400120	4011879156862	48,3 x 1,5 mm	0,540

UNIVERSALADAPTERBUCHSE | *UNIVERSAL ADAPTER NUT | RACCORD ADAPTATEUR FEMELLE UNIVERSEL | CONNETTORE UNIVERSALE*

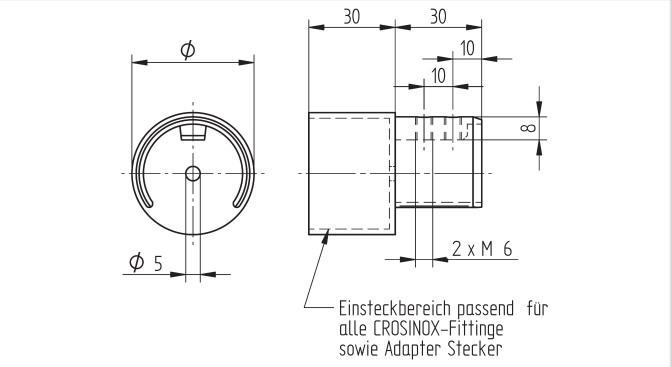

für Kombination NutrohrRundrohr mit Crosinox Fittingen, entsprechend dem jeweiligen Durchmesser

for combination of groove tube on round tube with Crosinox fittings, according to the respective diameter

pour la combinaison tube à gorge sur tube rond avec raccords Crosinox, en fonction du diamètre

per combinazione tubo scanalato e raccordi Crosinox

#				kg / st.
V4A; AISI 316	**geschliffen / *satin finish / brossé / satinato***			
CN1400500	4011879164065	Ø 42,4 mm	84	0,140
CN1400510	4011879164935	Ø 48,3 mm	78	0,165
V4A; AISI 316	**hochglanzpoliert / *mirror polished / poli miroir / lucidato a specchio***			
CN1410500	4011879169671	Ø 42,4 mm	84	0,140
CN1410510	4011879169688	Ø 48,3 mm	78	0,165

UNIVERSALADAPTERSTECKER | *UNIVERSAL ADAPTER CONNECTOR* | *RACCORD ADAPTATEUR MÂLE UNIVERSEL* | *SPINA ADATTATRICE UNIVERSALE*

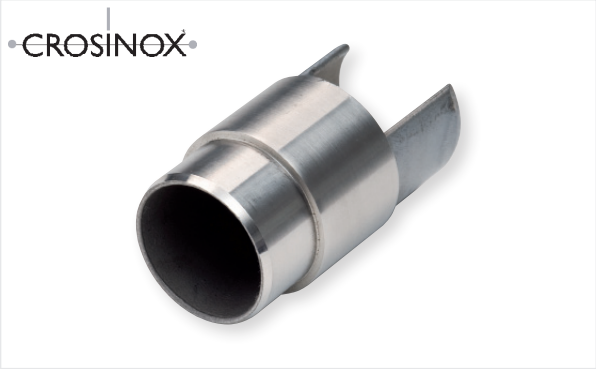

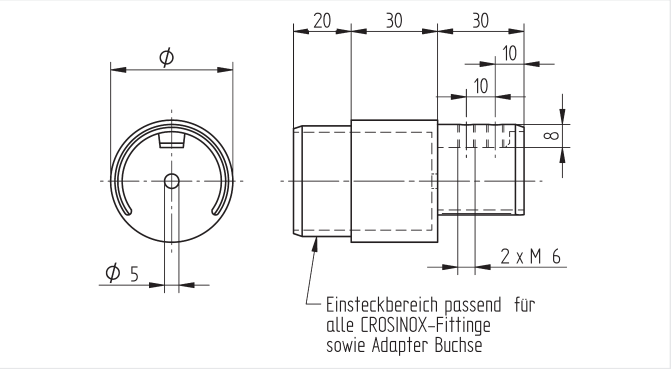

für Kombination Nutrohr auf Rundrohr sowie Kombination der Universaladapterbuchse

for combination of groove tube on round tube with Crosinox fittings, according to the respective diameter

pour la combinaison tube à gorge sur tube rond ainsi que la combinaison avec le raccord adaptateur femelle universel

per combinazione tubo scanalato e tubo circolare nonché combinazione con connettore universale

#				kg / st.
V4A; AISI 316	**geschliffen / *satin finish / brossé / satinato***			
CN1400501	4011879164072	Ø 42,4 mm	60	0,235
CN1400511	4011879164942	Ø 48,3 mm	60	0,270
V4A; AISI 316	**hochglanzpoliert / *mirror polished / poli miroir / lucidato a specchio***			
CN1410501	4011879169695	Ø 42,4 mm	60	0,235
CN1410511	4011879169701	Ø 48,3 mm	60	0,270

DOPPELNUTROHR | *SLOTTED TUBE DOUBLE*
TUBE À DOUBLE GORGE | TUBO CON DOPPIA SCANALATURA

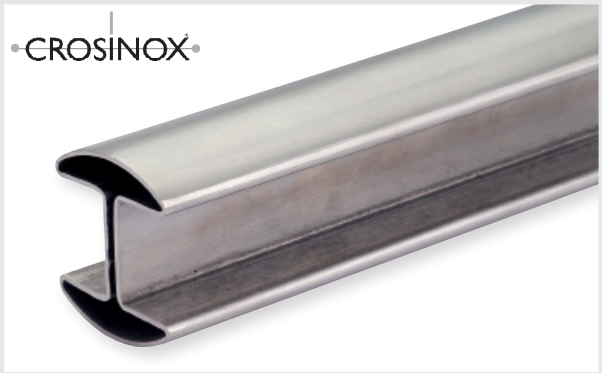

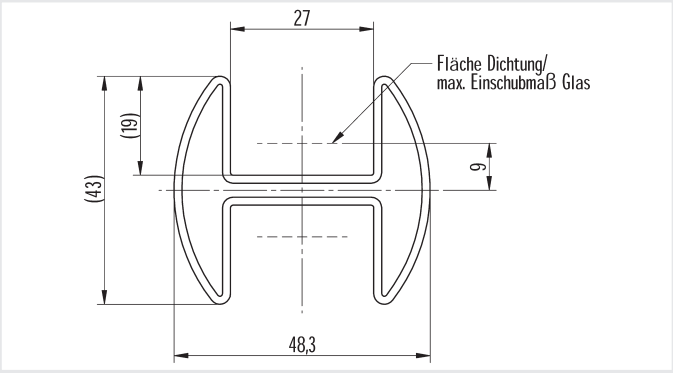

Herstellungslänge à 6000 mm,einzeln mit Schutzfolie beschichtet

production length at 6000 mm, individualley coated with protection foil

longueur de fabrication 6000 mm revêtu individuellement d'un film protecteur

Lunghezza di produzione da 6000 mm, rivestito singolarmente con pellicola protettiva

V4A; AISI 316 **geschliffen / *satin finish / brossé / satinato***

#				kg/m
CN1200483	4011879153076	43 x 48,3 x 1,5 mm	25	2,670

DICHTUNG | *RUBBER INSERT*
JOINT | GUARNIZIONE

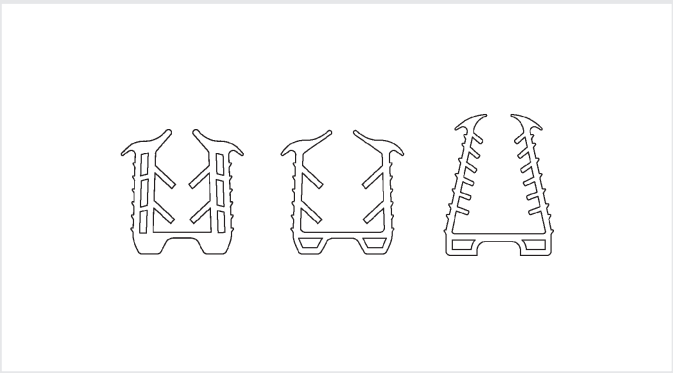

#					kg/m
CN1999700	4011879151911	EPDM	8,00 – 13,00 mm	30 m	0,510
CN1999800	4011879151928	EPDM	14,00 – 18,00 mm	30 m	0,500
CN1999900	4011879151935	EPDM	>18,00 – 21,52 mm	30 m	0,385

ADAPTER ZU DOPPELNUTROHR | *ADAPTOR*

ADAPTATEUR TUBE A DOUBLE GORGE | ADATTATORE PER TUBO CON DOPPIA SCANALATURA

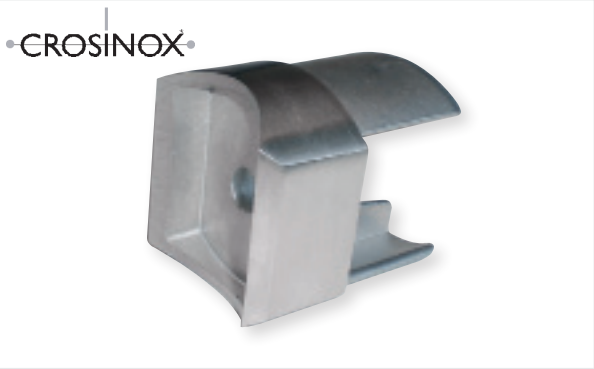

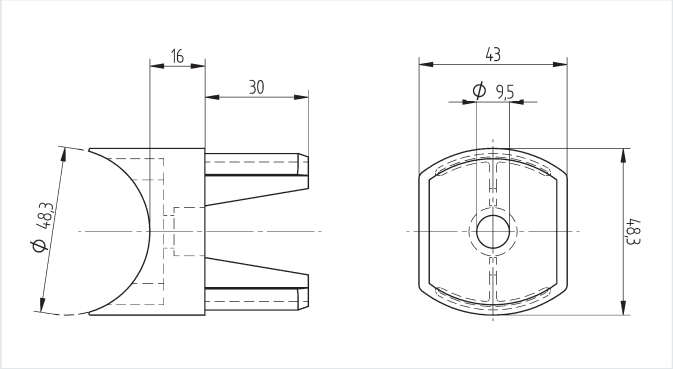

V4A; AISI 316 **geschliffen** / ***satin finish / brossé / satinato***

#			kg / st.
CN1200410	4011879172374	48,3 x 1,5 mm	0,260

ENDKAPPE ZU DOPPELNUTROHR | *END CAP*

CAPUCHON TUBE A DOUBLE GORGE | TERMINALI PIATTI PER TUBO CON DOPPIA SCANALATURA

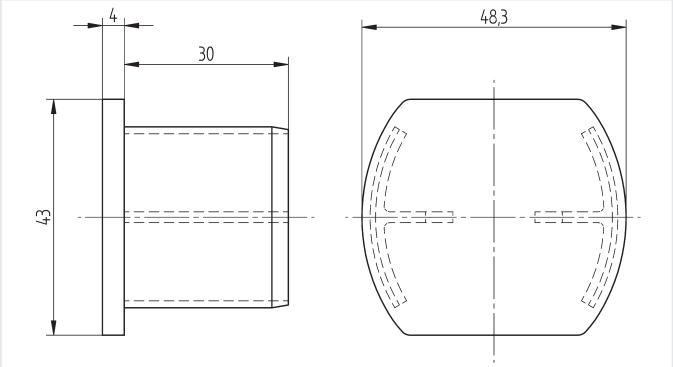

V4A; AISI 316 **geschliffen** / ***satin finish / brossé / satinato***

#			kg / st.
CN1200430	4011879172381	48,3 x 1,5 mm	0,112

BODENFLANSCH ZU DOPPELNUTROHR | *WALL / FLOOR FLANGE*
FIXATION MURALE / AU SOL | FLANGE PER TUBO CON DOPPIA SCANALATURA

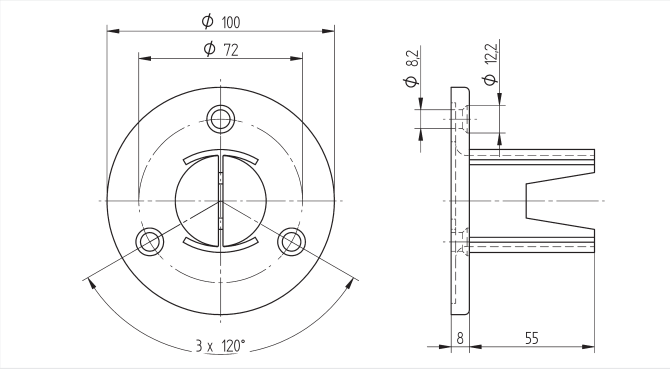

V4A; AISI 316 **geschliffen** / ***satin finish / brossé / satinato***

#			kg / st.
CN1200420	4011879172312	48,3 x 1,5 mm	0,419

NUTROHR OVAL | *SLOTTED TUBE OVAL*
TUBE À GORGE OVAL | TUBO SCANALATO D'ACCIAIO INOSSIDABILE OVALE

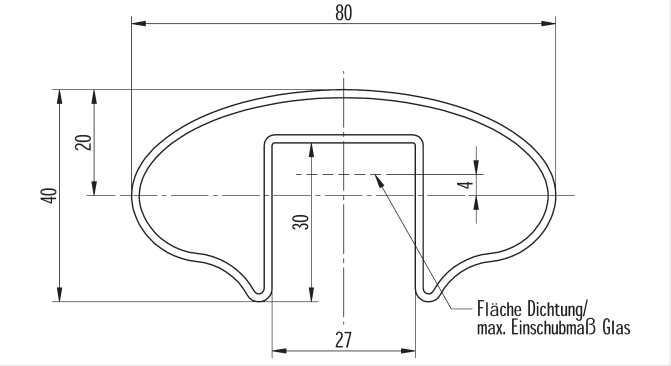

geglüht, biegefähig Herstellungslänge à 6000 mm, einzeln mit Schutzfolie beschichtet

annealed, flexible *production length at 6000 mm, individually coated with protection foil*

recuit, à courber *longueur de fabrication 6000 mm, revêtu individuellement d'un film protecteur*

ricotto, flessibile *Lunghezza di produzione da 6000 mm,rivestito singolarmente con pellicola protettiva*

#			kg/m
V2A; AISI 304	**geschliffen / *satin finish / brossé / satinato***		
CN2800000	4011879151942	80 x 40 x 1,5 mm	2,750
V4A; AISI 316	**geschliffen / *satin finish / brossé / satinato***		
CN2800010	4011879153106	80 x 40 x 1,5 mm	2,750

DICHTUNG | *RUBBER INSERT*
JOINT | GUARNIZIONE

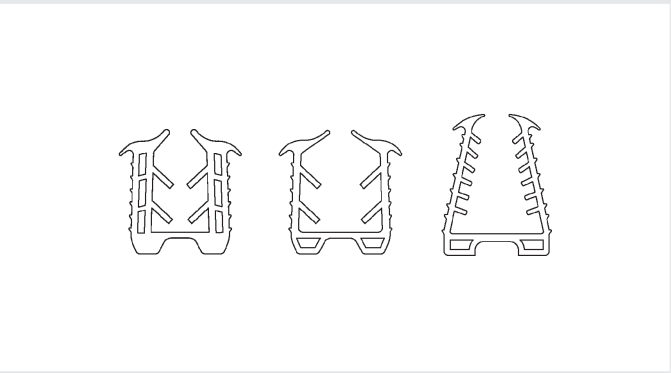

#						kg/m
CN1999400	4011879148522	EPDM	12,00 – 13,00 mm	30 x 27 mm	30 m	0,510
CN1999500	4011879148539	EPDM	14,00 – 18,00 mm	30 x 27 mm	30 m	0,500
CN1999650	4011879153670	EPDM	> 18,00 – 21,52 mm	30 x 27 mm	30 m	0,385

ECKBOGEN | *90° ELBOW*
RACCORD COUDÉ | RACCORDO ANGOLARE

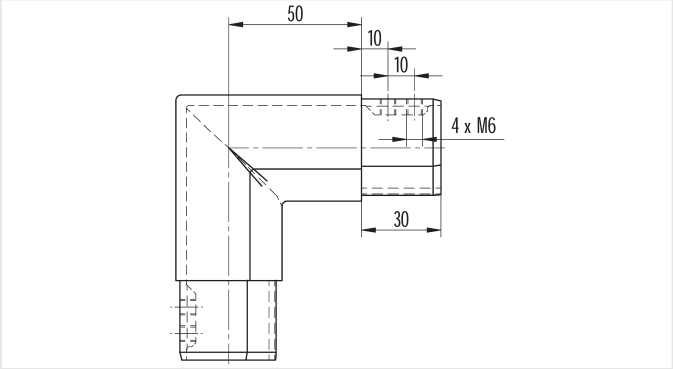

vertikal | ***vertical*** | ***vertical*** | ***verticale***

V4A; AISI 316 geschliffen / *satin finish / brossé / satinato*

#			kg / st.
CN2800140	4011879153113	80 x 40 x 1,5 mm	0,70

ECKBOGEN | *90° ELBOW*
RACCORD COUDÉ | RACCORDO ANGOLARE

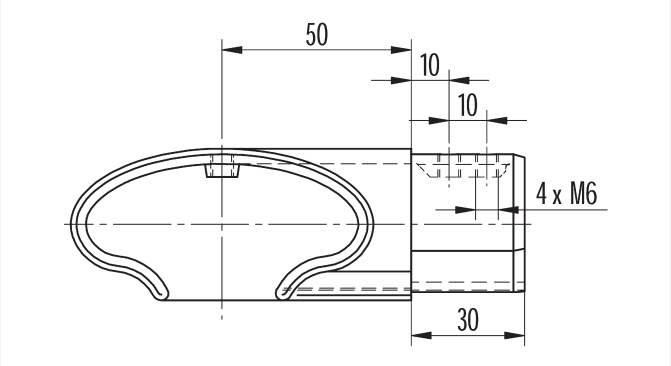

horizontal | ***horizontal*** | ***horizontal*** | ***orizzontale 90°***

V4A; AISI 316 geschliffen / *satin finish / brossé / satinato*

#			kg / st.
CN2800130	4011879153120	80 x 40 x 1,5 mm	0,690

VERBINDER | *CONNECTOR*
RACCORD DROIT | *CONNETTORE*

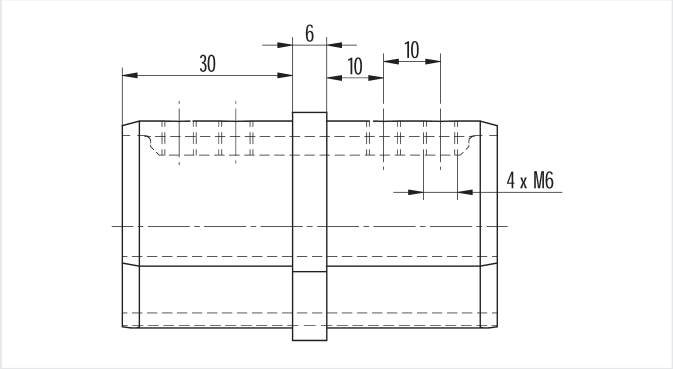

V4A; AISI 316 **geschliffen** / ***satin finish / brossé / satinato***

#			kg / st.
CN2800120	4011879153137	80 x 40 x 1,5 mm	0,200

ENDKAPPE OVAL | *END CAP OVAL*
CAPUCHON OVAL | *TERMINALI PIATTI*

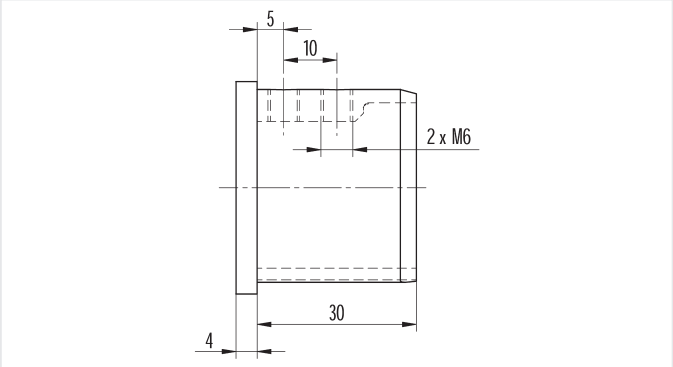

V4A; AISI 316 **geschliffen** / ***satin finish / brossé / satinato***

#			kg / st.
CN2800110	4011879153151	80 x 40 x 1,5 mm	0,150

T-STÜCK | *T-CONNECTOR*
RACCORD EN T | RACCORDO A T

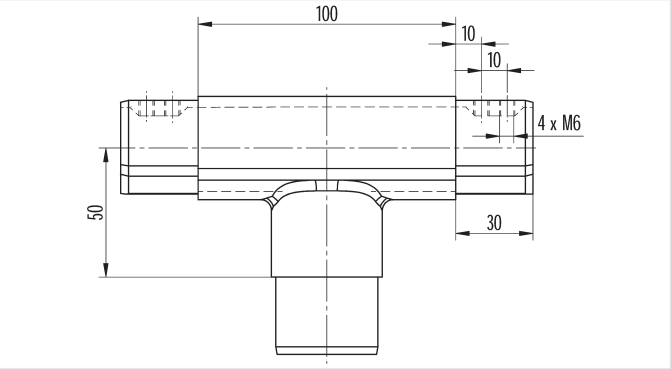

mit senkrechtem Abgang, für Doppelnutrohr
for slotted tube oval and slotted tube double
à sortie verticale pour tube à double gorge
con uscita verticale, per tubo con doppia scanalatura

V4A; AISI 316 **geschliffen / *satin finish / brossé / satinato***

#			kg / st.
CN2800200	4011879153168	80 x 40 x 1,5 mm	0,910

ECKBOGEN | *90° ELBOW*
RACCORD COUDÉ | RACCORDO ANGOLARE

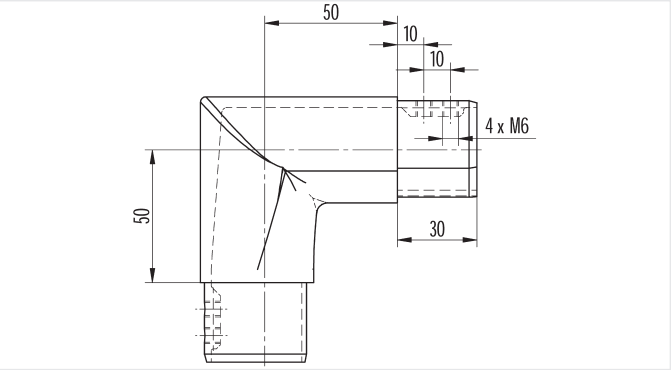

Abgang für Nutrohr 48,3 x 1,5 mm
for slotted tube 48,3x1,5 mm and slotted tube oval
sortie pour tube à gorge 48,3 x 1,5 mm
per tubo con scanalatura 48,3x1,5mm

V4A; AISI 316 **geschliffen / *satin finish / brossé / satinato***

#			kg / st.
CN2800150	4011879153144	80 x 40 x 1,5 mm	0,650

WANDANKER | *WALL / FLOOR ANCOR*
FIXATION MURALE / AU SOL | ANCORAGGIO LATERALE

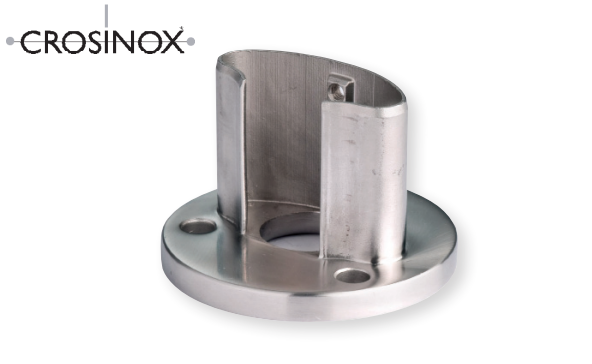

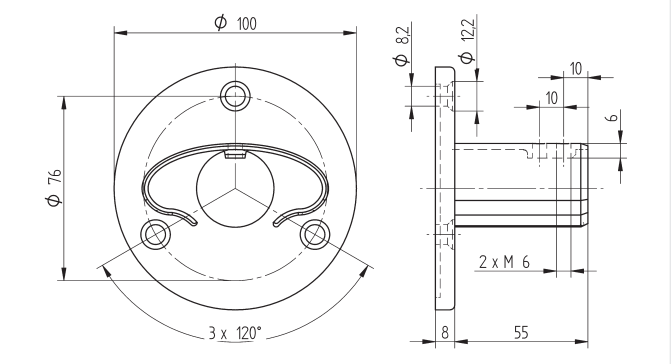

V4A; AISI 316 **geschliffen** / ***satin finish / brossé / satinato***

#			kg / st.
CN2800100	4011879163655	80 x 40 x 1,5 mm	0,700

NUTROHR VIERKANT | *SLOTTED TUBE SQUARE*
TUBE À GORGE CARRÉ | TUBO SCANALATO A SEZIONE QUADRATA/RETTANGOLARE

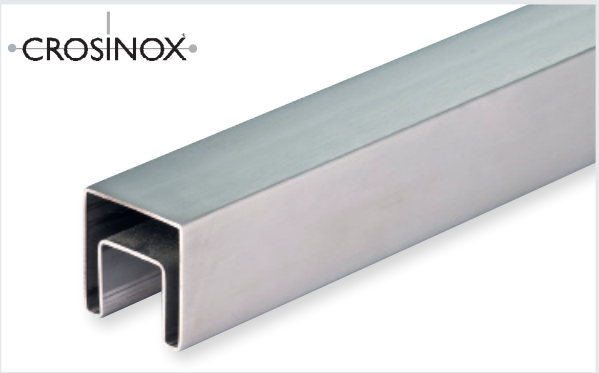

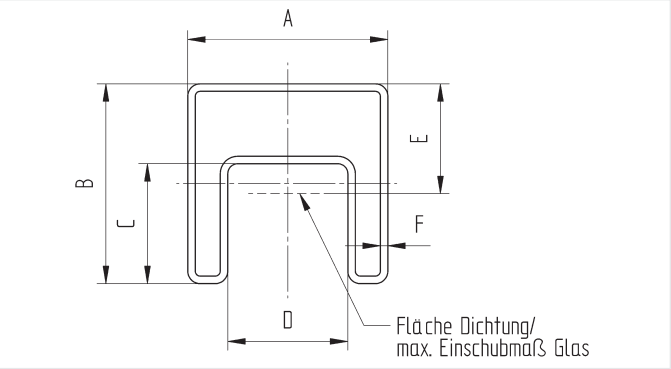

geglüht, biegefähig Herstellungslänge à 6000 mm, veinzeln mit Schutzfolie beschichtet

annealed, flexible *production length at 6000 mm, individually coated with protection foil*

recuit, à courber *longueur de fabrication 6000 mm, revêtu individuellement d'un film protecteur*

ricotto, flessibile *lunghezza standard da 6000mm, rivestito singolarmente con pellicola protettiva*

#			A	B	C	D	E	F		kg/m
V2A; AISI 304	**geschliffen / *satin finish / brossé / satinato***									
CN4002020	4011879167837	20 x 20 mm	20 mm	20 mm	10 mm	10 mm	12,5 mm	1,25 mm	25	2,300
CN4002525	4011879617844	25 x 25 mm	25 mm	25 mm	15 mm	15 mm	14 mm	1,25 mm	25	2,300
CN4003030	4011879167851	30 x 30 mm	30 mm	30 mm	15 mm	15 mm	19 mm	1,25 mm	25	2,300
CN4004040	4011879163846	40 x 40 mm	40 mm	40 mm	24 mm	24 mm	22 mm	1,5 mm	25	2,300
CN4006040	4011879163853	60 x 40 mm	60 mm	40 mm	24 mm	24 mm	22 mm	1,5 mm	25	2,800
V4A; AISI 316	**geschliffen / *satin finish / brossé / satinato***									
CN4104040	4011879171254	40 x 40 mm	40 mm	40 mm	24 mm	24 mm	22 mm	1,5 mm	25	2,300

DICHTUNG | *RUBBER INSERT*
JOINT | GUARNIZIONE

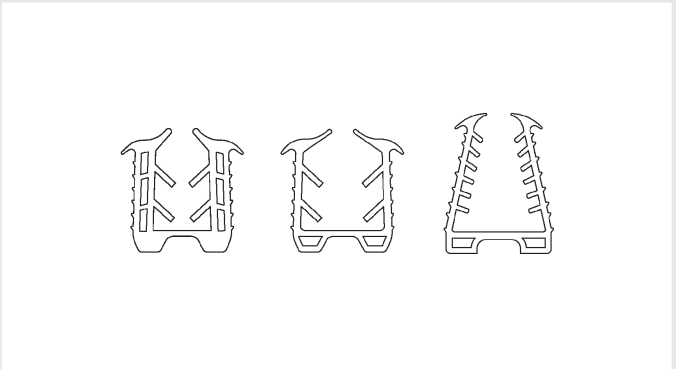

#						kg / m
CN1999010	4011879167813	EPDM	2,00 – 4,00 mm	10 x 10 mm	30 m	0,510
CN1999014	4011879172053	EPDM	4,00 – 6,00 mm	15 x 15 mm	30 m	0,500
CN1999015	4011879167820	EPDM	4,00 – 8,00 mm	15 x 15 mm	30 m	0,500
CN1999100	4011879147853	EPDM	8,00 – 10,76 mm	24 x 24 mm	30 m	0,470
CN1999200	4011879147860	EPDM	12,00 – 16,76 mm	24 x 24 mm	30 m	0,360
CN1999300	4011879153083	EPDM	> 16,76 – 18,00 mm	24 x 24 mm	30 m	0,315
CN1999350	4011879153083	EPDM	> 18,00 – 21,52 mm	24 x 24 mm	30 m	0,320

für LED-Linie */ for LED printed circut board / pour circuits imprimès à LEDs / per moduli LED*

CN1999016	4011879172220	EPDM	4,00 – 8,00 mm	15 x 15 mm	30 m	0,385

ECKBOGEN | *90° ELBOW*
RACCORD COUDÉ | RACCORDO ANGOLARE

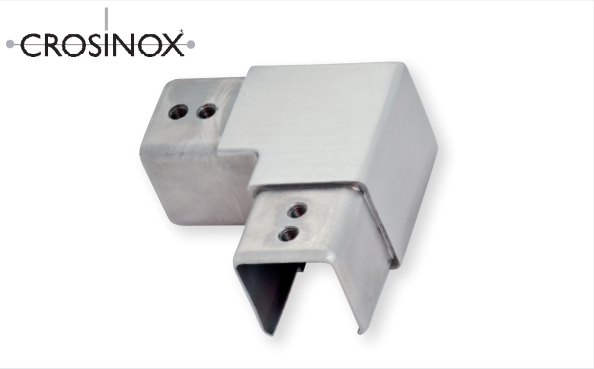

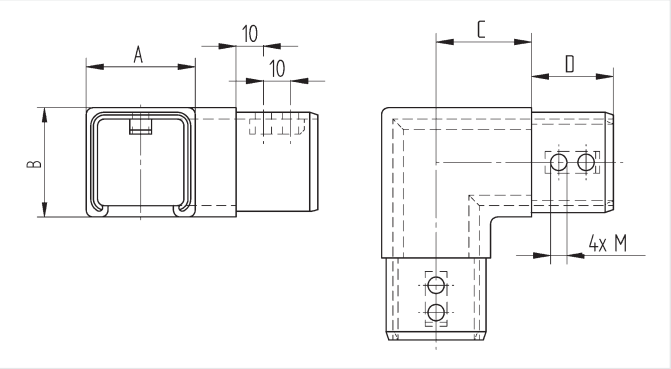

horizontal | *horizontal* | *horizontal* | *orizzontale 90°*

#		A	B	C	D	M		kg/st.
V2A; AISI 304	geschliffen / *satin finish / brossé / satinato*							
CN4402020	4011879167929	20 mm	20 mm	25 mm	25 mm	5 mm	96	0,120
CN4402525	4011879167936	25 mm	25 mm	27,5 mm	25 mm	5 mm	96	0,174
CN4403030	4011879167943	30 mm	30 mm	25 mm	30 mm	5 mm	80	0,232
CN4406040	4011879163914	60 mm	40 mm	45 mm	30 mm	6 mm	24	0,690
V4A; AISI 316	geschliffen / *satin finish / brossé / satinato*							
CN4404040	4011879163907	40 mm	40 mm	35 mm	30 mm	6 mm	36	0,433

ECKBOGEN | *90° ELBOW*
RACCORD COUDÉ | RACCORDO ANGOLARE

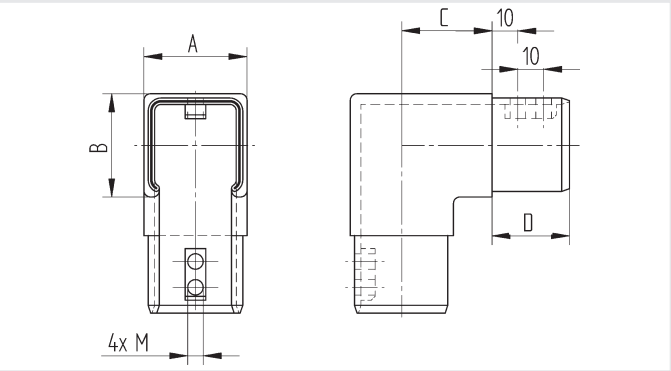

vertikal | *vertical* | *vertical* | *verticale*

#		A	B	C	D	M		kg/st.
V2A; AISI 304	geschliffen / *satin finish / brossé / satinato*							
CN4502020	4011879167950	20 mm	20 mm	25 mm	25 mm	5	96	0,129
CN4502525	4011879167967	25 mm	25 mm	27,5 mm	25 mm	5	96	0,176
CN4503030	4011879167974	30 mm	30 mm	25 mm	30 mm	5	80	0,241
CN4506040	4011879163938	60 mm	40 mm	45 mm	30 mm	6	40	0,602
V4A; AISI 316	geschliffen / *satin finish / brossé / satinato*							
CN4504040	4011879163921	40 mm	40 mm	35 mm	30 mm	6	36	0,451

VERBINDUNGSSTÜCK | *CONNECTOR*
RACCORD DROIT | CONNETTORE

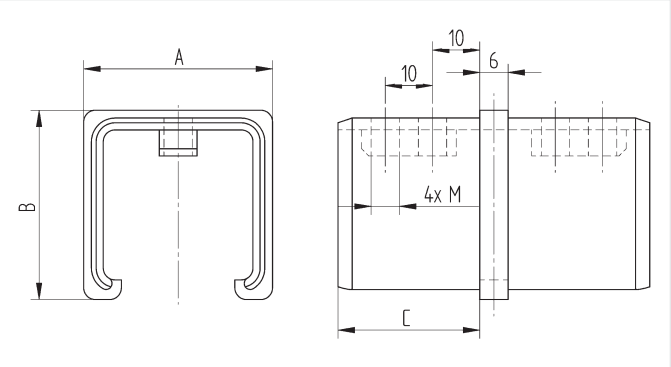

#		A	B	C	M		kg/st.
V2A; AISI 304	**geschliffen / *satin finish / brossé / satinato***						
CN4202020	4011879167868	20 mm	20 mm	25 mm	5 mm	240	0,056
CN4202525	4011879167875	25 mm	25 mm	25 mm	5 mm	160	0,074
CN4203030	4011879167882	30 mm	30 mm	30 mm	5 mm	96	0,108
CN4206040	4011879163877	60 mm	40 mm	30 mm	6 mm	48	0,207
V4A; AISI 316	**geschliffen / *satin finish / brossé / satinato***						
CN4204040	4011879163860	40 mm	40 mm	30 mm	6 mm	72	0,147

ENDKAPPE | *END CAP*
CAPUCHON | TERMINALI PIATTI

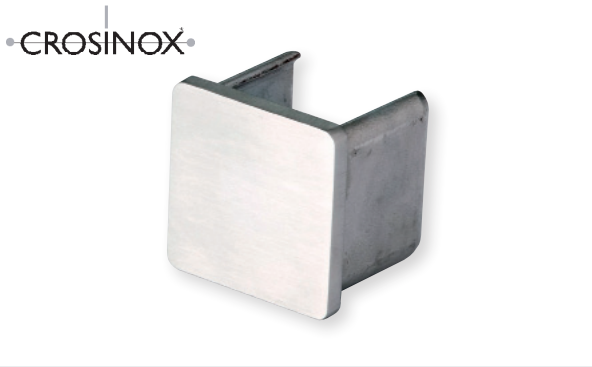

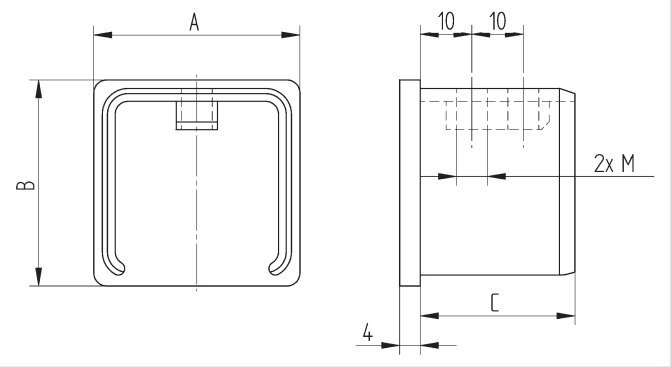

#		A	B	C	M		kg/st.
V2A; AISI 304	**geschliffen / *satin finish / brossé / satinato***						
CN4302020	4011879167899	20 mm	20 mm	25 mm	5 mm	240	0,037
CN4302525	4011879167905	25 mm	25 mm	25 mm	5 mm	240	0,050
CN4303030	4011879167912	30 mm	30 mm	25 mm	5 mm	192	0,073
CN4306040	4011879163891	60 mm	40 mm	30 mm	6 mm	96	0,164
V4A; AISI 316	**geschliffen / *satin finish / brossé / satinato***						
CN4304040	4011879163884	40 mm	40 mm	30 mm	6 mm	144	0,116

WAND-/BODENFLANSCH | *WALL* | *FLOOR ANCHOR*
FIXATION MURALE / AU SOL | *ANCORAGGIO LATERALE*

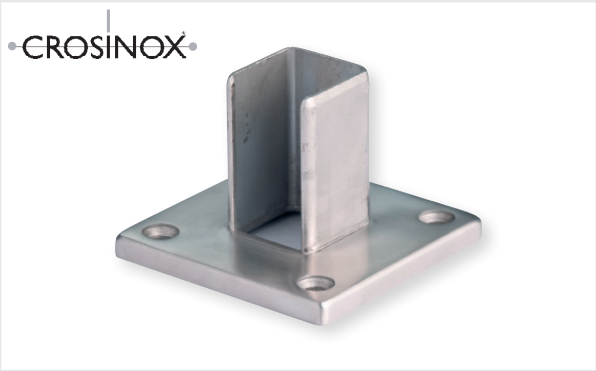

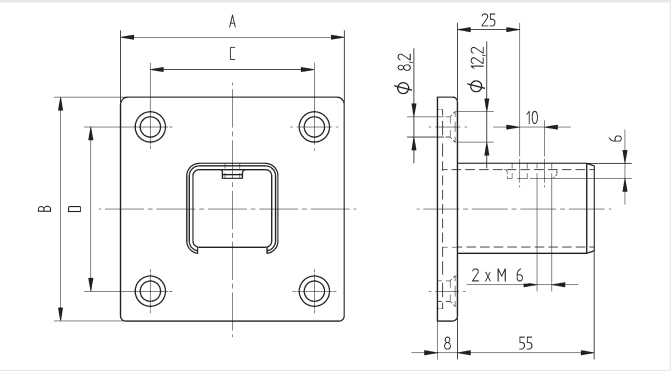

V2A; AISI 304 geschliffen / *satin finish / brossé / satinato*

#		A	B	C	D		kg/st.
CN4604040	4011879164959	90 mm	90 mm	66 mm	66 mm	36	0,460
CN4606040	4011879164966	120 mm	80 mm	96 mm	66 mm	42	0,562

WANDANSCHLUSS | *WALL MOUNTING*
FIXATION MURALE | *ANCORAGGIO A MURO*

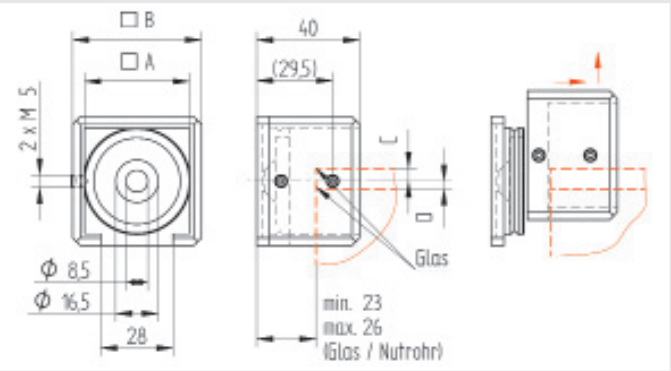

#			A	B	C	D	kg/st.
V2A; AISI 304 geschliffen / *satin finish / brossé / satinato*							
CN8750030	4011879176792	links	30 x 30 mm	40 x 40 mm	5	–	0,250
CN8750035	4011879176808	rechtsseitig	30 x 30 mm	40 x 40 mm	5	–	0,250
V2A; AISI 304 geschliffen / *satin finish / brossé / satinato*							
CN8750040	4011879176815	links	40 x 40 mm	50 x 50 mm	–	3	0,350
CN8750045	4011879176822	rechtsseitig	40 x 40 mm	50 x 50 mm	–	3	0,350

HOLZHANDLAUF MIT NUT | *WOODEN SLOTTED TUBE*
TUBE À GORGE EN BOIS | CORRIMANO IN LEGNO

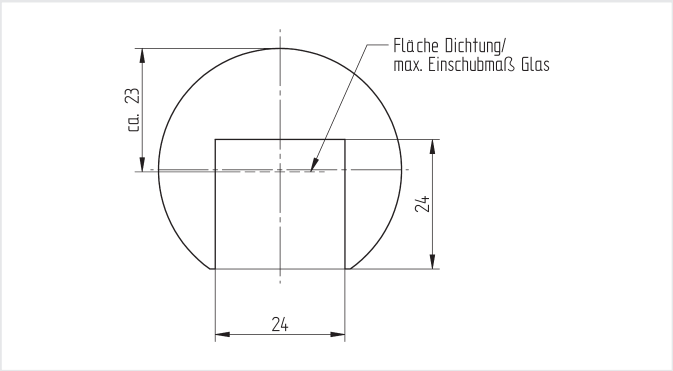

Herstellungslänge à 2000 mm

production length at 2000 mm

longueur de fabrication 2000 mm

lunghezza standard da 2000mm

Buche lackiert / *beech coated / hetre-vernie / faggio verniciato*

#			kg/m
CN5500070	4011879171223	Ø 45 mm	1,100

EINFASSPROFIL | *PROFILE*
TUBE PROFILÉ POUR TÔLE PERFO | PROFILO PER LAMIERE

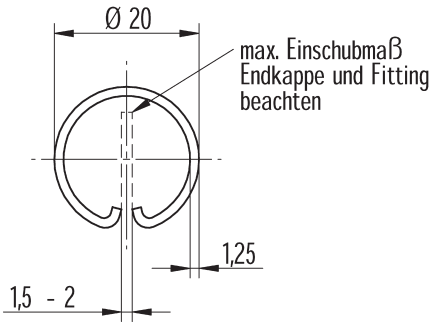

Herstellungslänge à 3000 mm, einzeln mit Folie beschichtet

production length at 3000 mm, covered with protection foil

longueur de fabrication à 3000 mm, revêtu individuellement d'un film

Lunghezza di produzione da 3000 mm, rivestito singolarmente con pellicola di protettiva

#			kg / m
V2A; AISI 304	**geschliffen / *satin finish / brossé / satinato***		
CN3000050	4011879152833	Ø 20 x 1,25 mm	0,590
V4A; AISI 316	**geschliffen / *satin finish / brossé / satinato***		
CN3000060		Ø 20 x 1,25 mm	0,590

ENDKAPPE | *END CAP*
EMBOUT | TERMINALI PIATTI

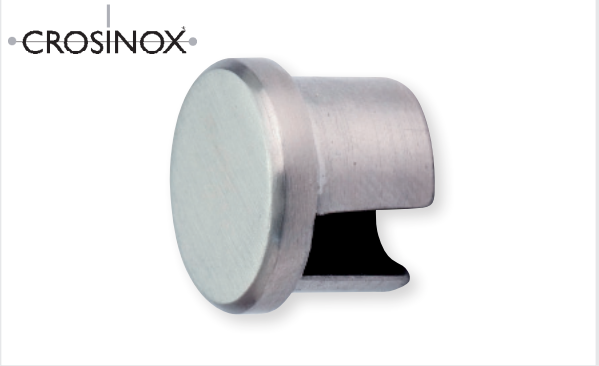

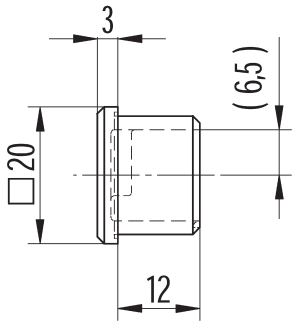

V2A; AISI 304 **geschliffen / *satin finish / brossé / satinato***

#			kg / st.
CN3001304	4011879153199	Ø 20 x 1,25 mm	0,115

ECKBOGEN | *ELBOW MITRE*
RACCORD COUDÉ | RACCORDO ANGOLARE

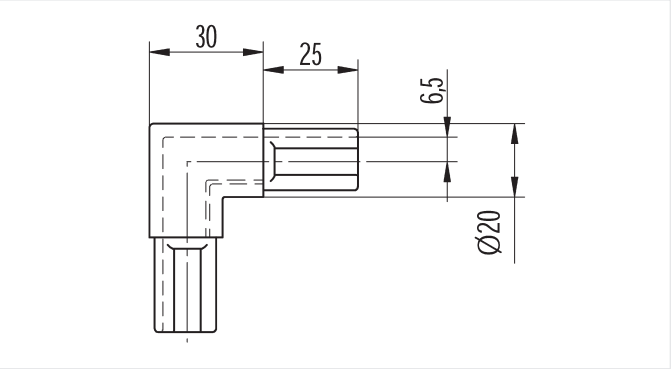

V2A; AISI 304 **geschliffen / *satin finish / brossé / satinato***

#				kg / st.
CN3002304	4011879153205	Ø 20 x 1,25 mm	100	0,115

HALTER | *HOLDER*
SUPPORT | SUPPORTO

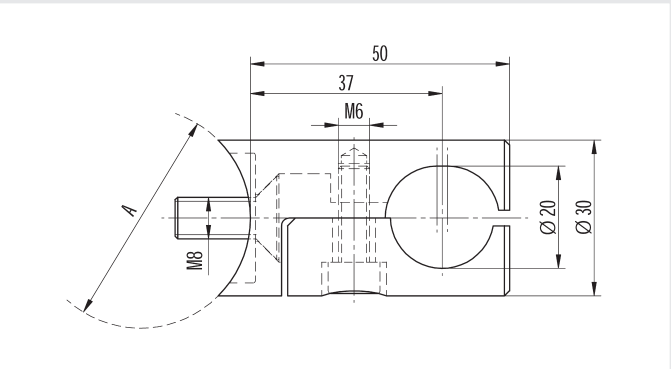

Edelstahl massiv, für Einfassprofil Ø 20 mm, inkl. Montageschraube M8 x 20 mm

stainless steel, for profiles Ø 20 mm, inc. screws M8 x 20 mm

inox massif, pour tube profilé pour tôle perfo Ø 20 mm, y compris vis de montage M8 x 20 mm

acciaio inossidabile massiccio, per profilo Ø 20 mm, incl. vite di montaggio M8 x 20 mm

V2A; AISI 304 **geschliffen / *satin finish / brossé / satinato***

#				kg / st.
CN3003000	4011879152673	gerade / *straight / droit / dritto*	128	0,200
CN3003337	4011879152697	Ø 33,7 mm		0,200
CN3003424	4011879152703	Ø 42,4 mm	56	0,200
CN3003483	4011879152710	Ø 48,3 mm	128	0,200

EINFASSPROFIL | *PROFILE*
TUBE PROFILÉ POUR TÔLE PERFO | PROFILO PER LAMIERE

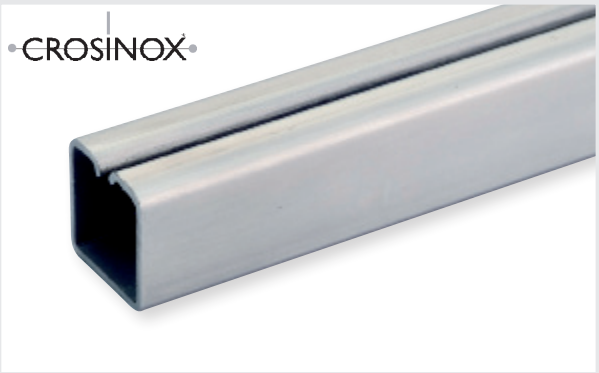

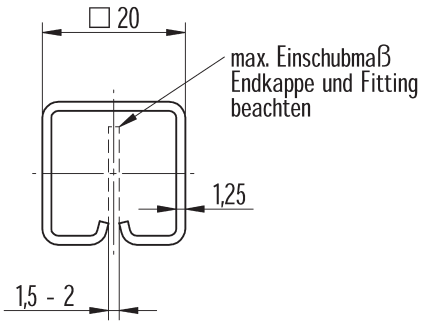

Herstellungslänge à 3000 mm, einzeln mit Folie beschichtet

production length at 3000 mm, covered with protection foil

longueur de fabrication à 3000 mm, revêtu individuellement d'un film

Lunghezza di produzione da 3000 mm, rivestito singolarmente con pellicola protettiva

#			kg / m
V2A; AISI 304	**geschliffen / *satin finish / brossé / satinato***		
CN3000150	4011879152840	20 x 20 x 1,25 mm	0,720
V4A; AISI 316	**geschliffen / *satin finish / brossé / satinato***		
CN3000160	4011879181857	20 x 20 x 1,25 mm	0,590

ENDKAPPE | *END CAP*
EMBOUT | TERMINALI PIATTI

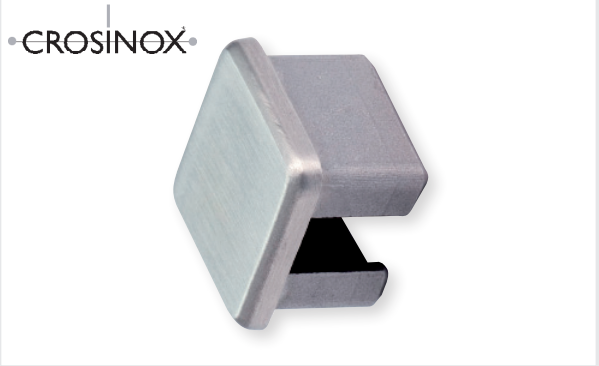

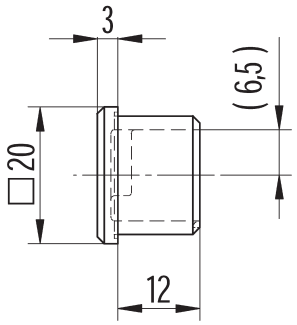

V2A; AISI 304 **geschliffen / *satin finish / brossé / satinato***

#			kg / st.
CN3501304	4011879153175	20 x 20 x 1,25 mm	0,020

ECKBOGEN | *ELBOW MITRE*
RACCORD COUDÉ | RACCORDO ANGOLARE

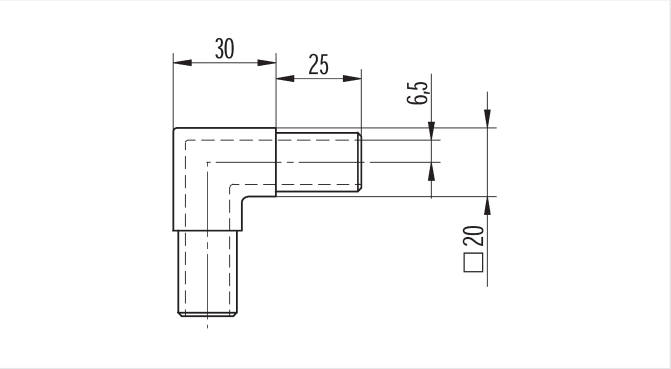

V2A; AISI 304 **geschliffen / *satin finish / brossé / satinato***

#			kg/st.
CN3502304	4011879153205	20 x 20 x 1,25 mm	0,115

HALTER | *HOLDER*
SUPPORT | SUPPORTO

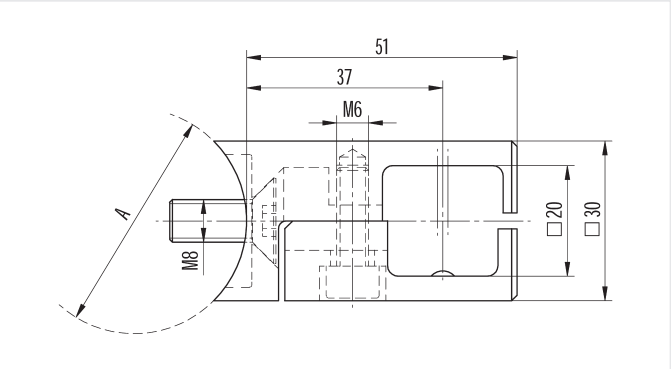

Edelstahl massiv, für Einfassprofil 20 x 20 mm, inkl. Montageschraube M8 x 20 mm

stainless steel, for profiles 20 x 20 mm, inc. screws M8 x 20 mm

inox massif, pour tube profilé pour tôle perfo 20 x20 mm, y compris vis de montage M8 x 20 mm

acciaio inossidabile massiccio, per profilo 20 x 20 mm, incl. vite di montaggio M8 x 20 mm

V2A; AISI 304 **geschliffen / *satin finish / brossé / satinato***

#				kg/st.
CN3503000	4011879152727	gerade / *straight / droit / dritto*		0,225
CN3503337	4011879152734	Ø 33,7 mm		0,225
CN3503424	4011879152741	Ø 42,4 mm	56	0,225
CN3503483	4011879152758	Ø 48,3 mm		0,225

KANTENSCHUTZPROFIL | *BASE PROFILES*
PROFILÉS U | *PROFILO PARASPIGOLI*

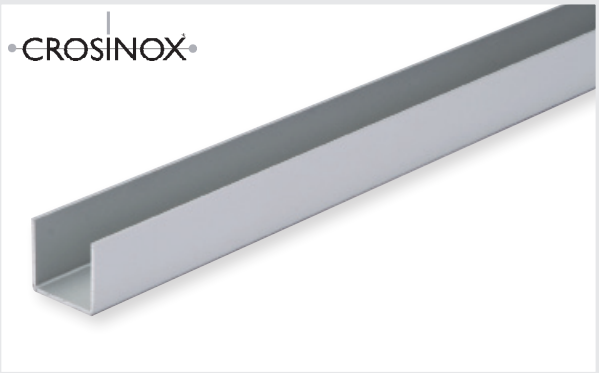

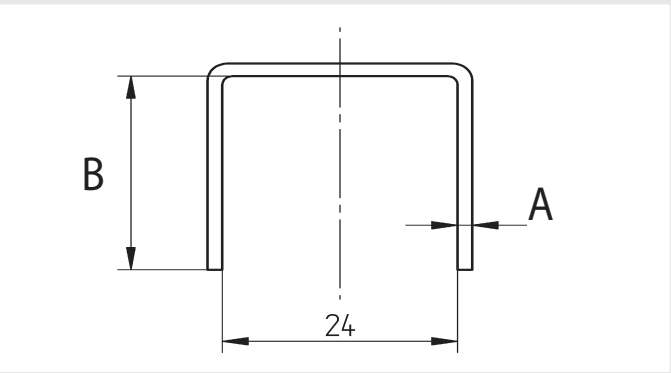

in Herstellungslängen à 6000 mm
production length at 6000 mm
longeuer de fabrication de 6000 mm
in lunghezze di produzione da 6000 mm

#		A	B	kg/m
Aluminium AL Mg Si 0,7	**eloxiert / *anodised* / *anodisé* / anodizzato**			
CN2100000	4011879167226	1,5	23	0,300
Aluminium AL Mg Si 0,7	**roh, pressblank / *raw* / *brut de presse* / *grezzo***			
CN2100050	4011879167233	1,5	23	0,300
V2A, AISI 304	**geschliffen / *satin finish* / *brossé* / *satinato***			
CN2100100	4011879173197	3,0	24	1,870

NUTROHR | *SLOTTED*
TUBE À GORGE | TUBO SCANALATO

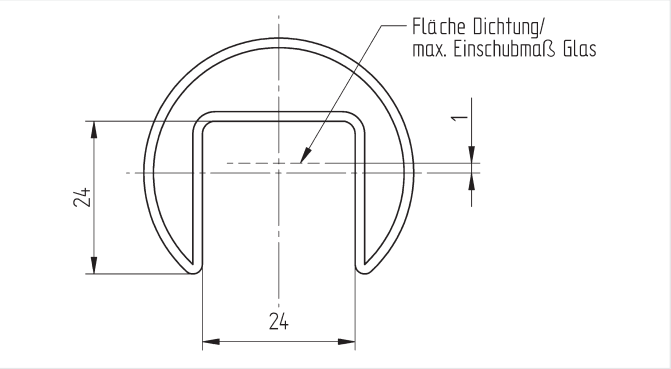

Kein statischer Nachweis für Glasgeländersysteme

No structural analysis for glas balustrades

Sans calcul statique pour garde-corps en verre

Senza calcolo statico per ringhiere a vetro intero

V2A; AISI 304 **geschliffen / *satin finish / brossé / satinato***

#			kg/m
666000	4011879167226	Ø 42,4 x 1,5 x 5000 mm	1,830

ENDKAPPE | *END CAP*
CAPUCHON | TERMINALI PIATTI

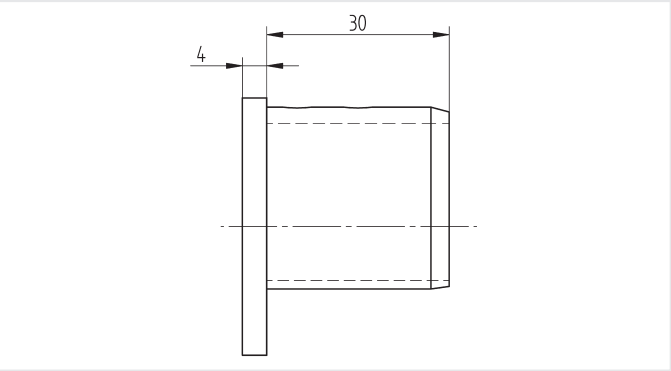

V2A; AISI 304 **geschliffen / *satin finish / brossé / satinato***

#			kg/st.
666200	4011879178000	Ø 42,4 x 1,5 mm	0,100

ADAPTER | *ADAPTOR*
ADAPTATEUR | *ADATTATORE*

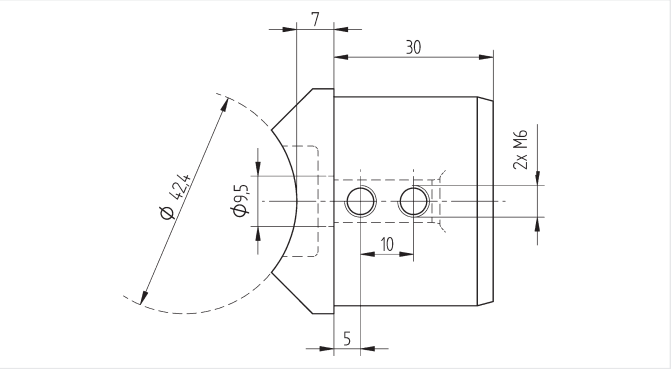

V2A; AISI 304 **geschliffen** / ***satin finish*** / ***brossé*** / ***satinato***

#			kg / st.
666300	4011879178017	Ø 42,4 x 1,5 mm	0,100

ECKBOGEN | *ELBOW*
RACCORD COUDÉ | *RACCORDO ANGOLARE*

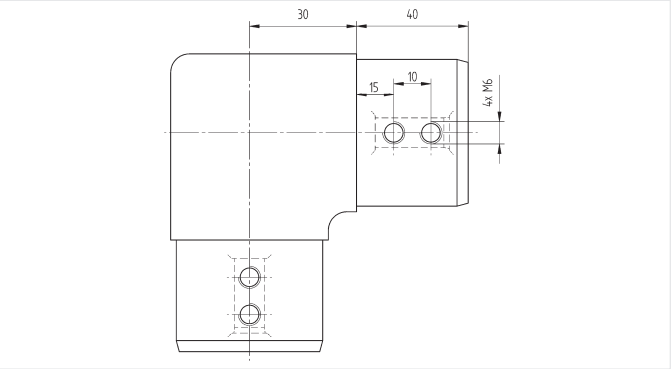

V2A; AISI 304 **geschliffen** / ***satin finish*** / ***brossé*** / ***satinato***

#			kg / st.
666100	4011879177997	Ø 42,4 x 1,5 mm	0,300

VERBINDER | *CONNECTOR*
RACCORD DROIT | CONNETTORE

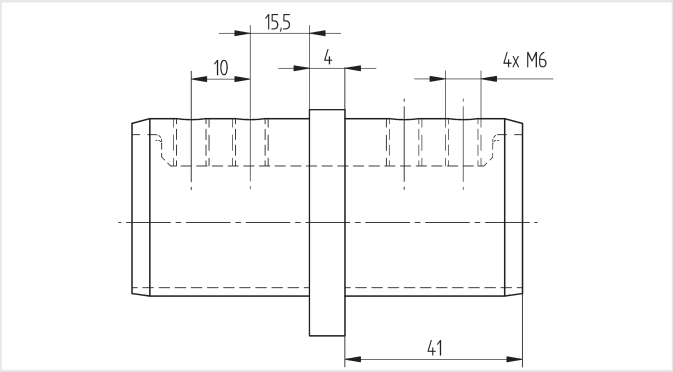

V2A; AISI 304 **geschliffen** / ***satin finish / brossé / satinato***

#			kg / st.
666400	4011879181864	42,4 x 1,5 mm	0,128

Γιαννιτσών 103
54628 Θεσσαλονίκη
τηλ: 2310 525454
fax: 2310 502877

Ιαπέτου 17
Βιομηχανική Περιοχή
Άγιος Αθανάσιος
4101 Λεμεσός
τηλ: 25004727
fax: 25004728

103 Gianitson str
54628 Thessaloniki
Greece
tel: 0030 2310 525454
fax: 0030 2310 502877

17 Iapetou str.
Agios Athanasios
Ind. Area
4101 Limassol
Cyprus
tel: 00357 25004727
fax: 00357 25004728

info@golemas.gr
www.golemas.gr

design your future with
GOLEMAS
since 1965